ダイヤネジ込用チーズカバー

65Ax20

尺度. 1/2

図番. TXX06520
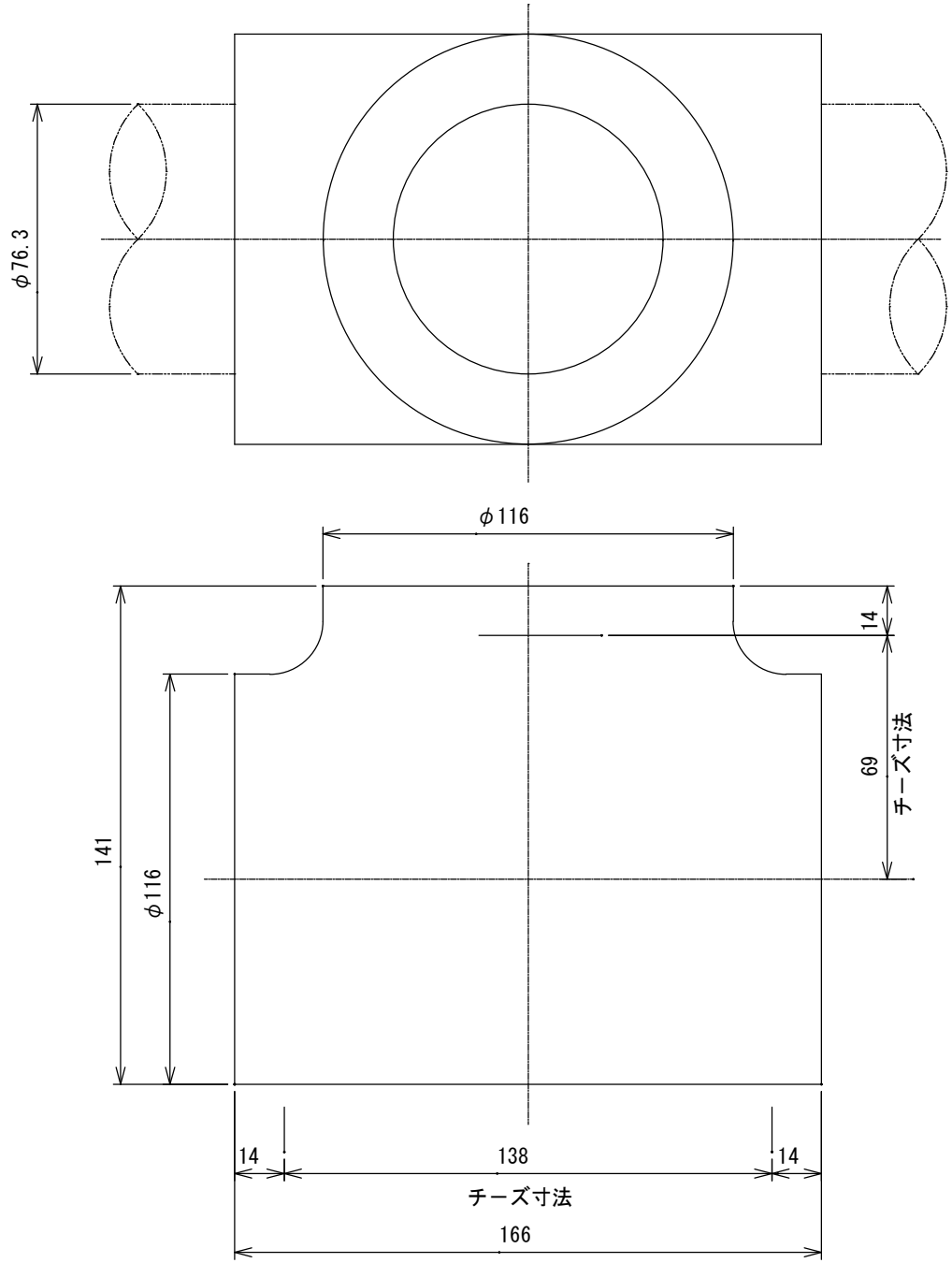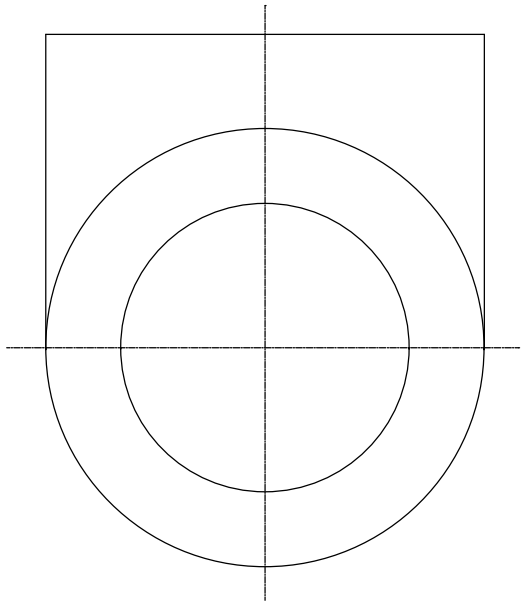
ダイヤケミカル株式会社