ダイヤ溶接用チーズカバー

200Ax40x125Ax40

尺度. 1/8

図番. TW200125
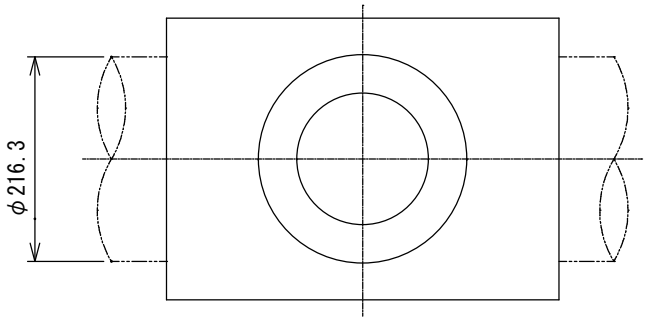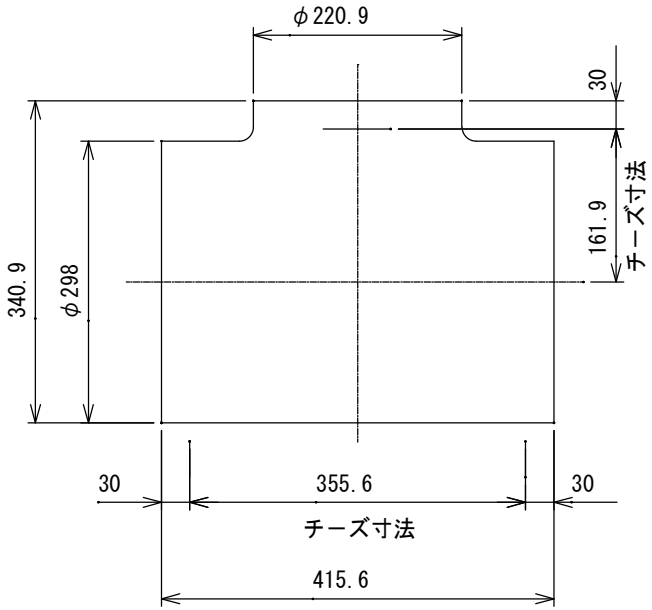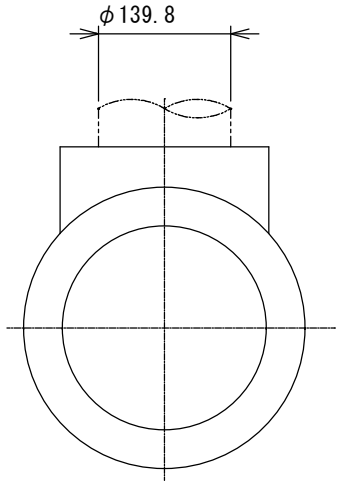
ダイヤケミカル株式会社